05 / 2017

VS TAL Gate / N

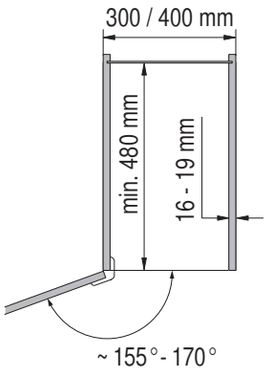

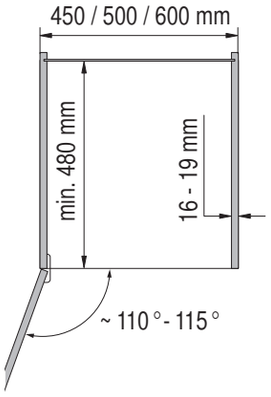

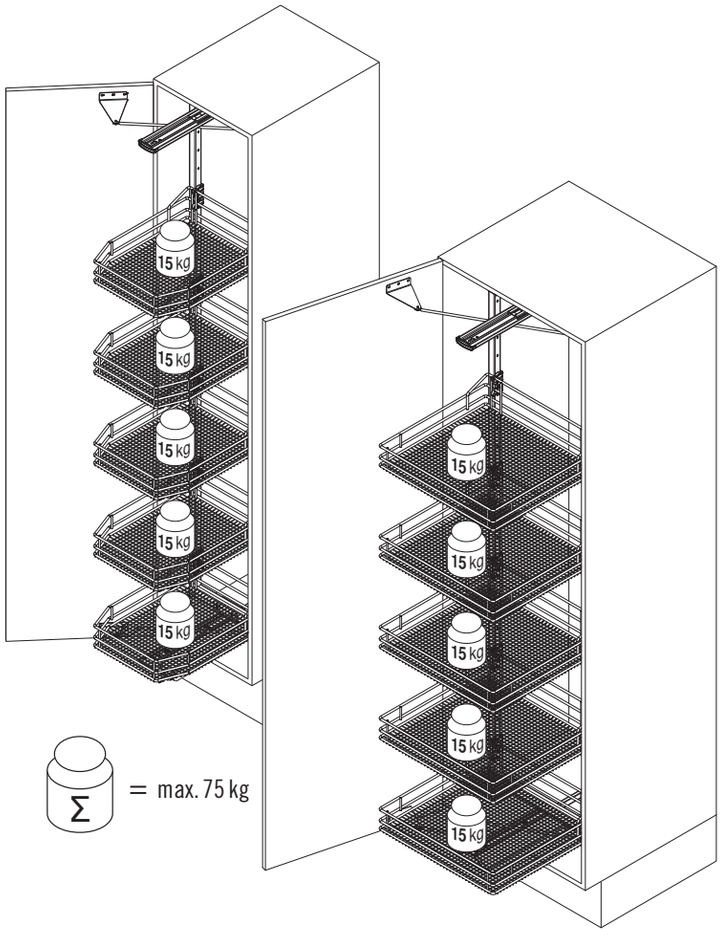

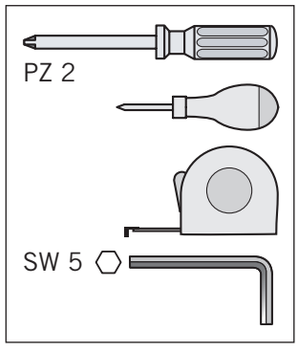

VAUTH SAGEL QUALITY MADE IN GERMANY

LGA Qualitäts-Zertifikat mit Sicherheit geprüfte Qualität

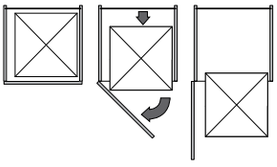

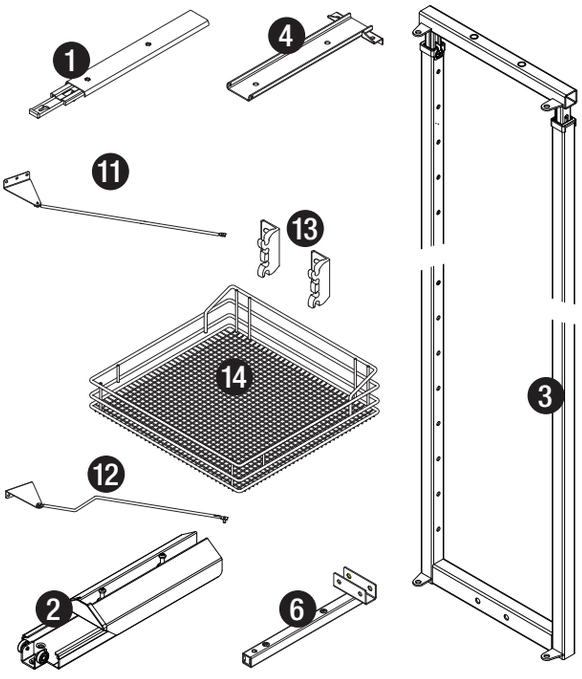

5 (2x) M8 x 16 mm

7 (2x) M8 x 35 mm

8 (2x)

9 (1x)

10 (2x)

44010252_05

44010252_05_VS_TAL_Gate_TAL_Gate_N.indd 1 10.05.2017 11:41:16

VAUTH SAGEL

!

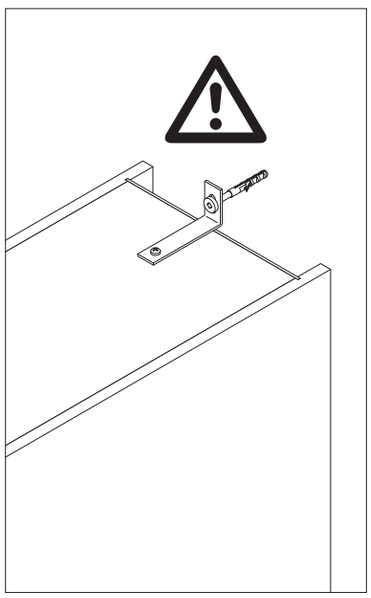

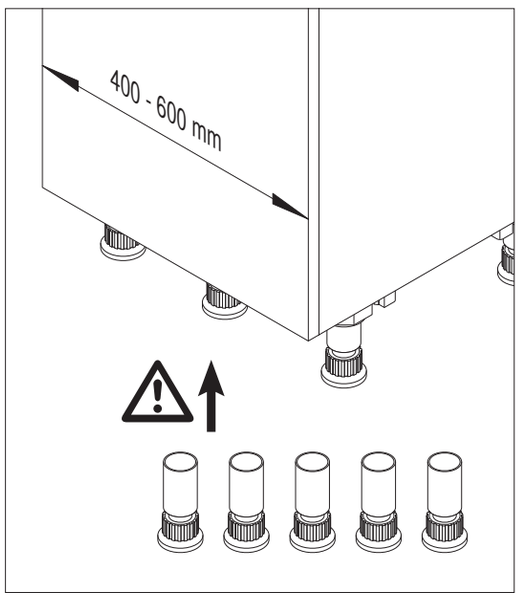

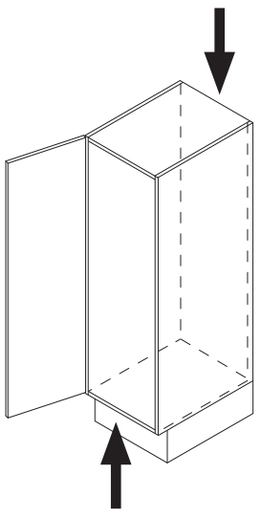

1

A

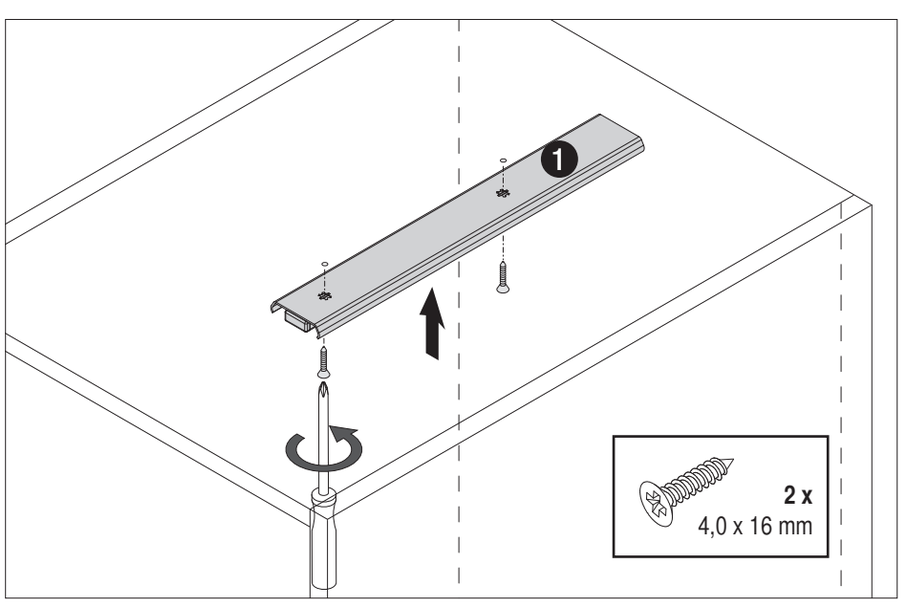

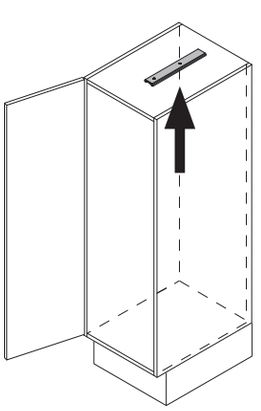

2

B

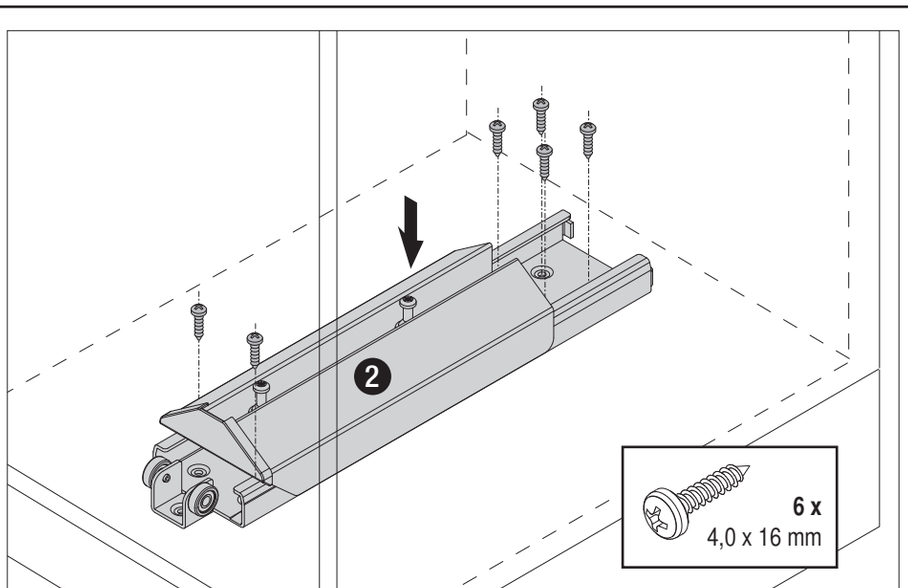

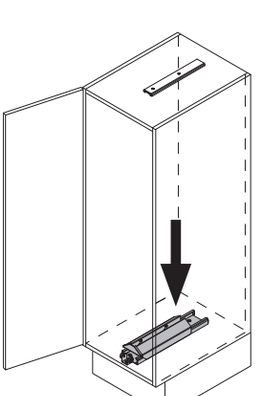

44010252_05_VS_TAL_Gate_TAL_Gate_N.indd 2 10.05.2017 11:41:19

3

SW 5

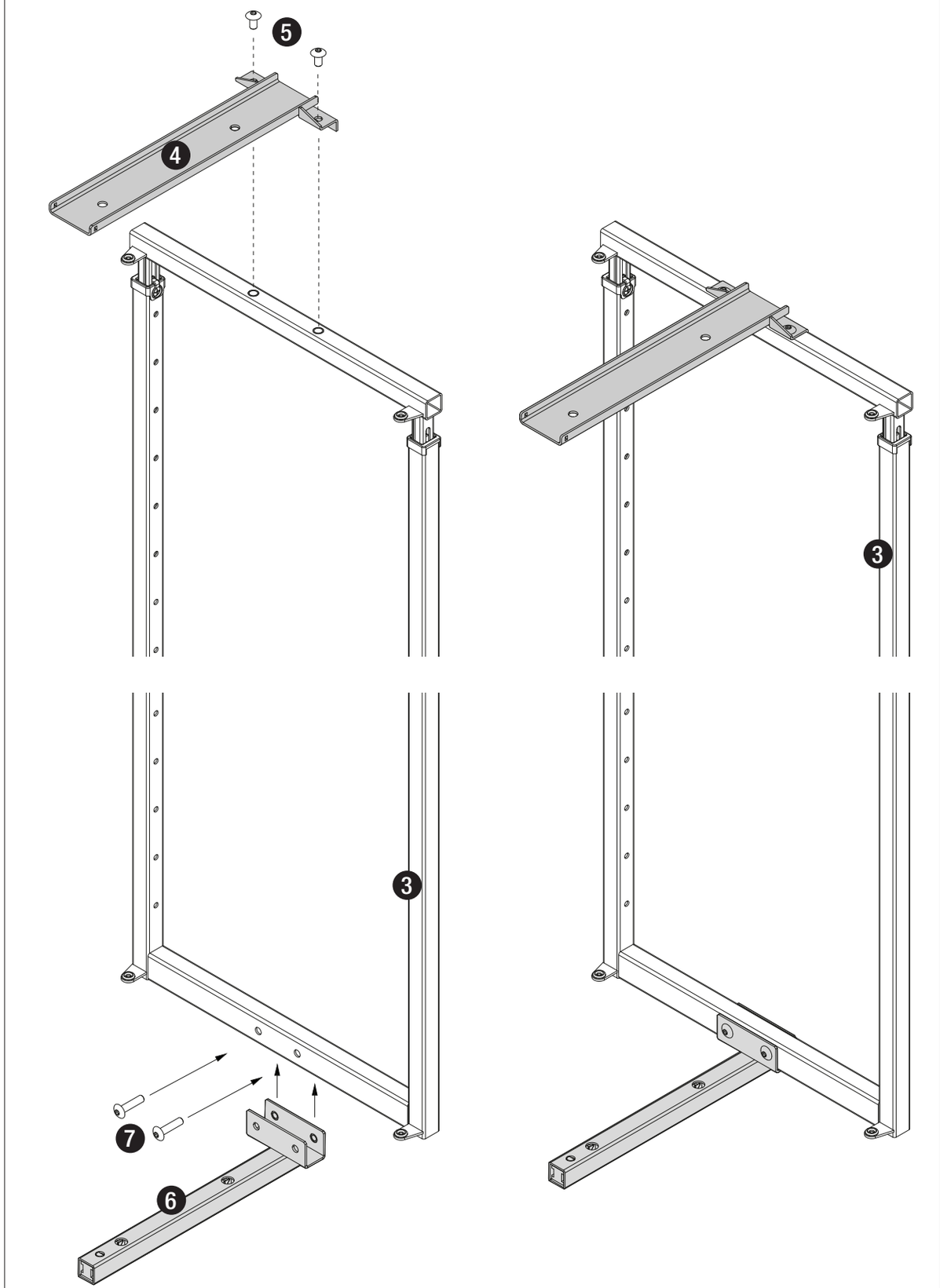

44010252_05_VS_TAL_Gate_TAL_Gate_N.indd 3 10.05.2017 11:41:20

4

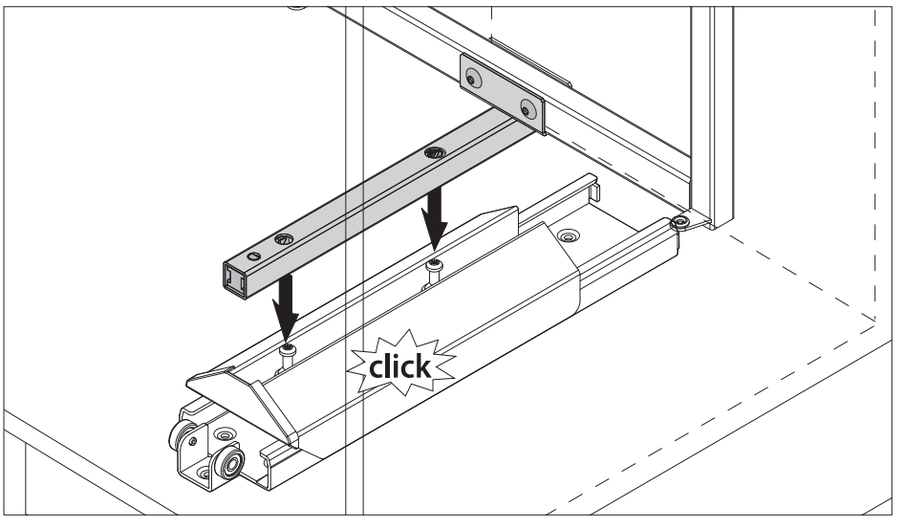

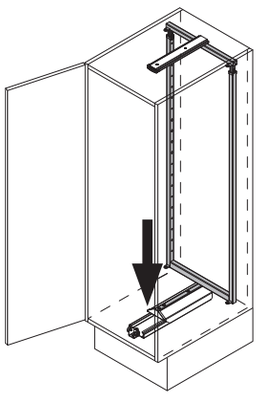

5

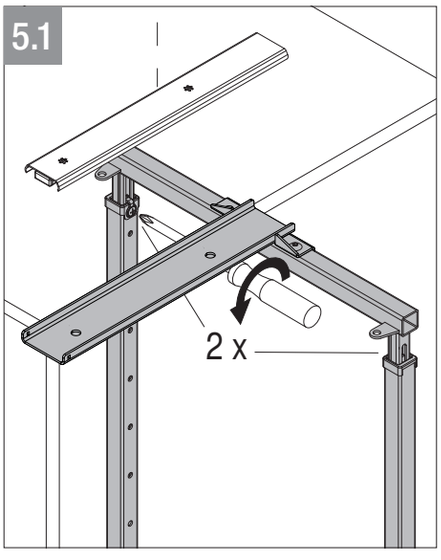

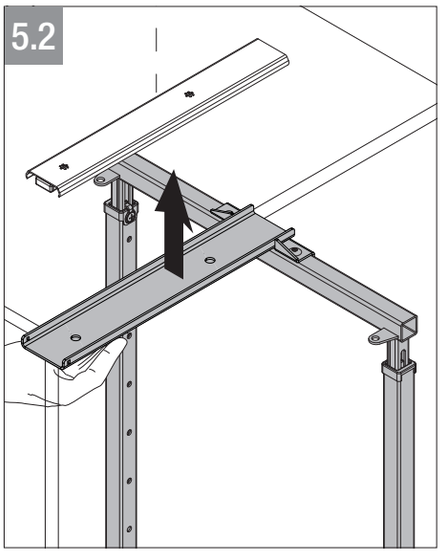

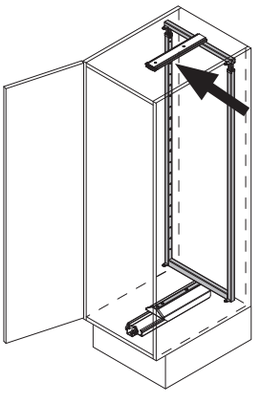

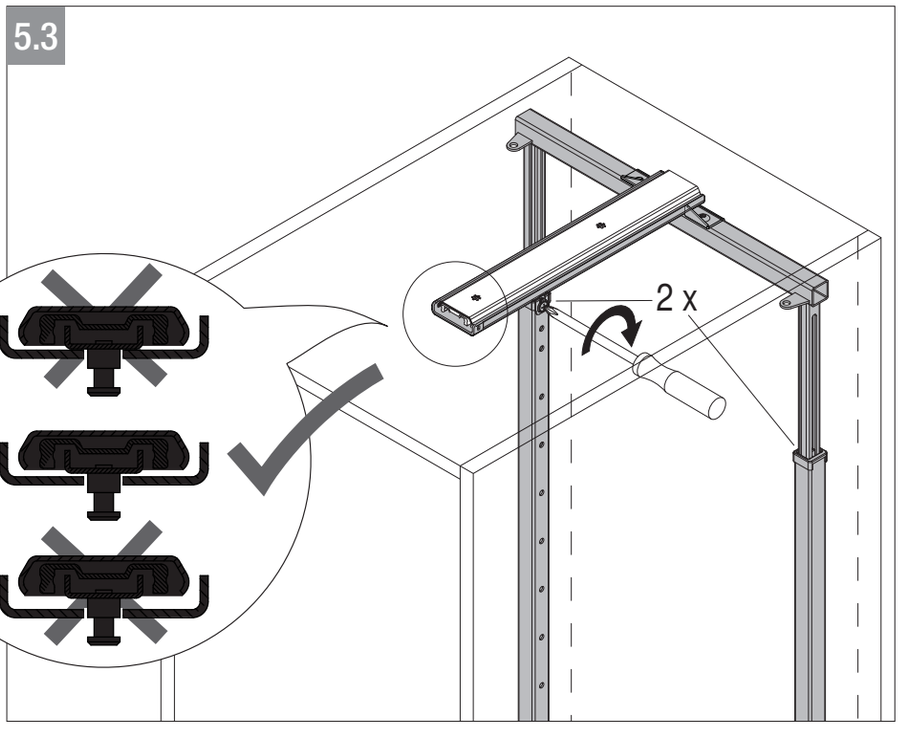

44010252_05_VS_TAL_Gate_TAL_Gate_N.indd 4 10.05.2017 11:41:22

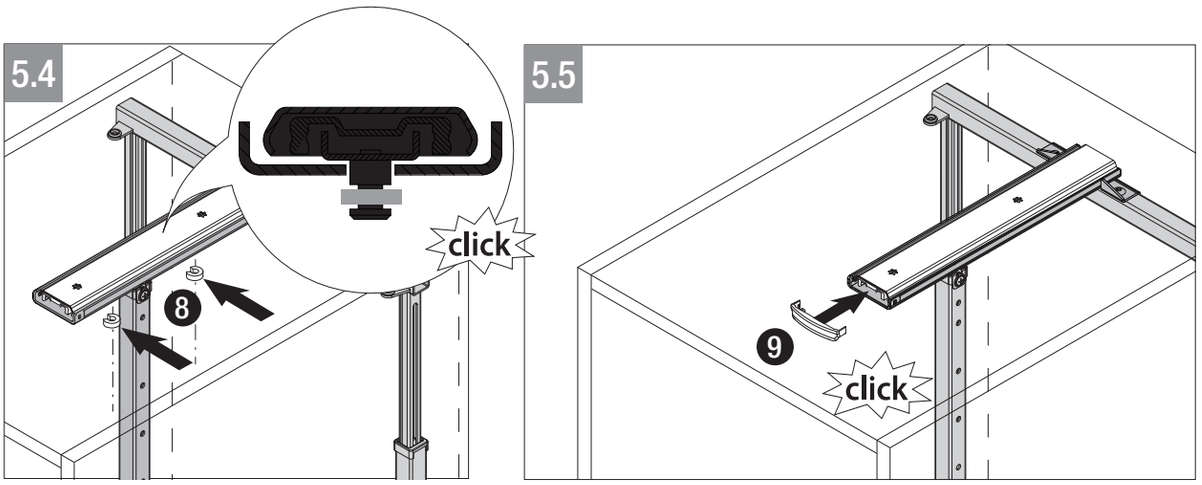

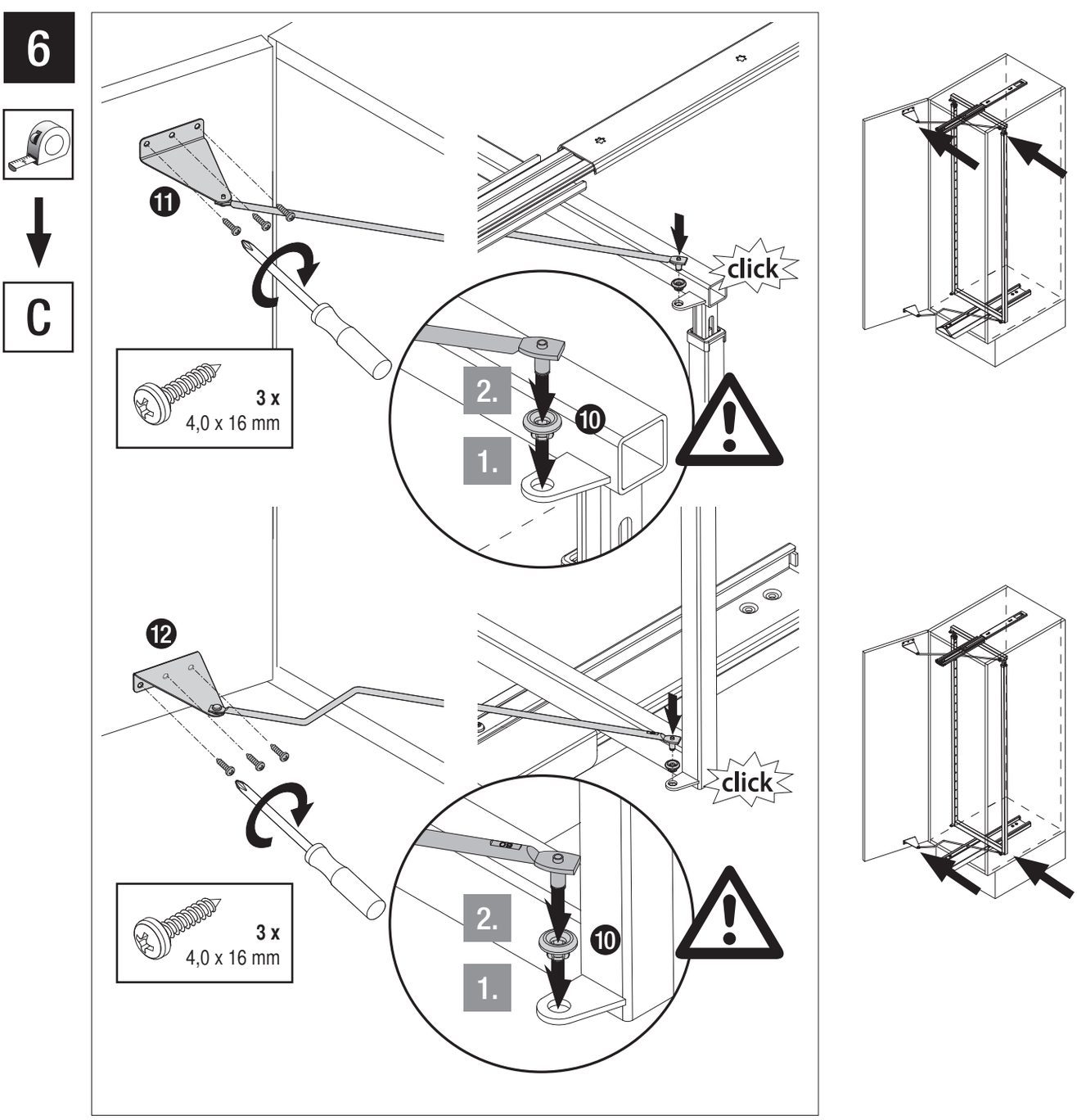

44010252_05_VS_TAL_Gate_TAL_Gate_N.indd 5 10.05.2017 11:41:26

7

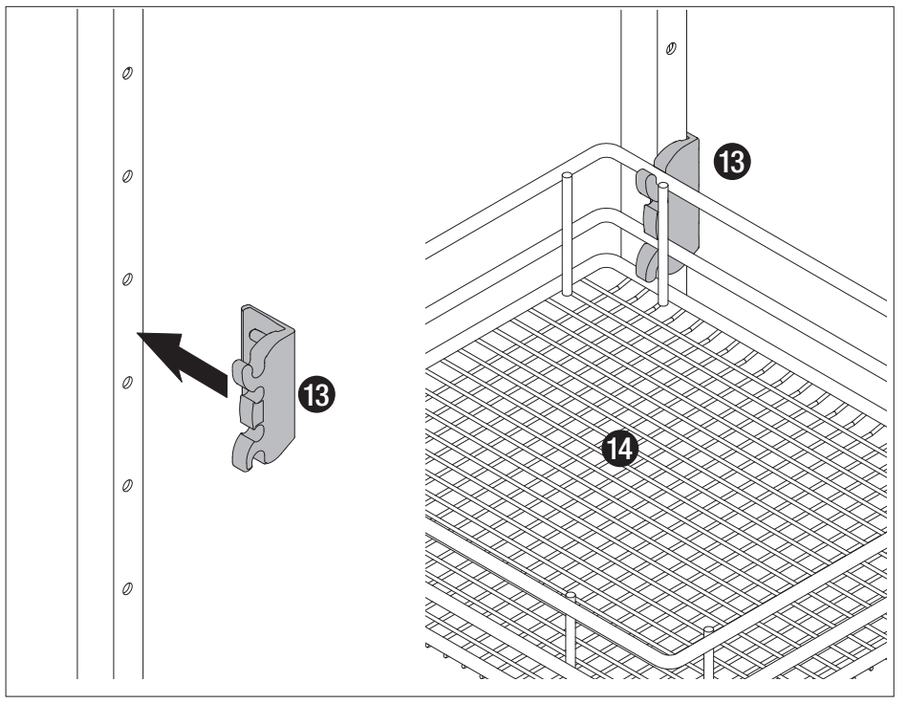

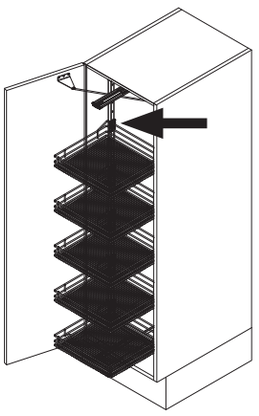

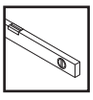

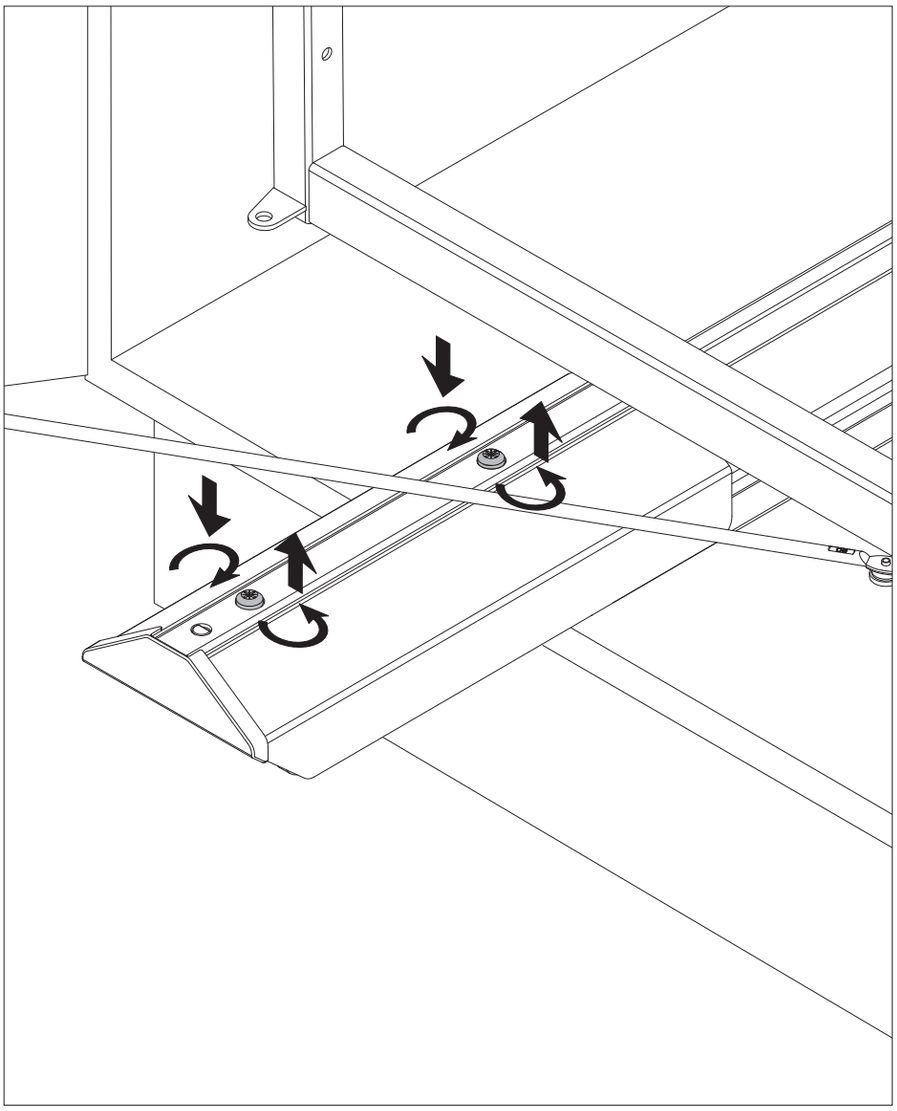

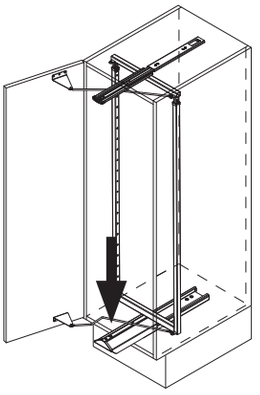

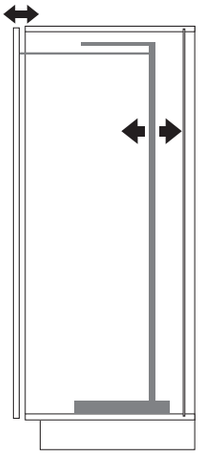

44010252_05_VS_TAL_Gate_TAL_Gate_N.indd 6 10.05.2017 11:41:29

1

A

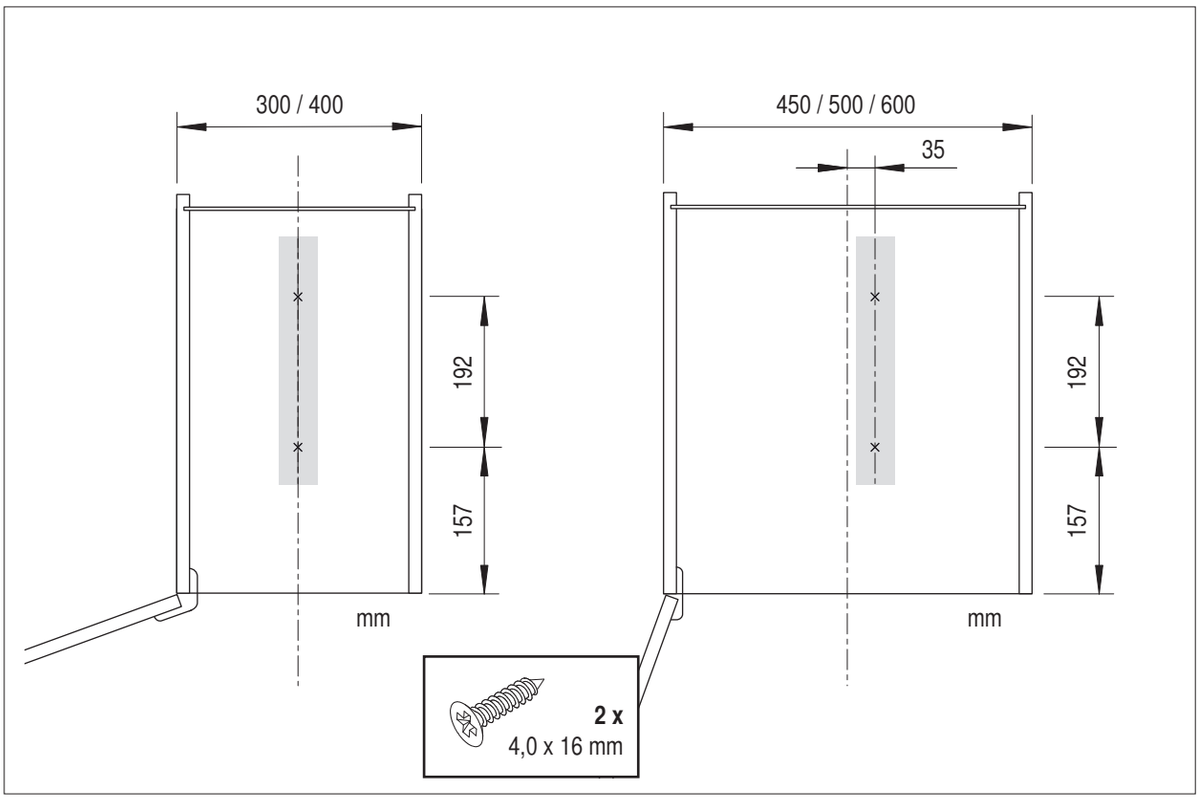

2

B

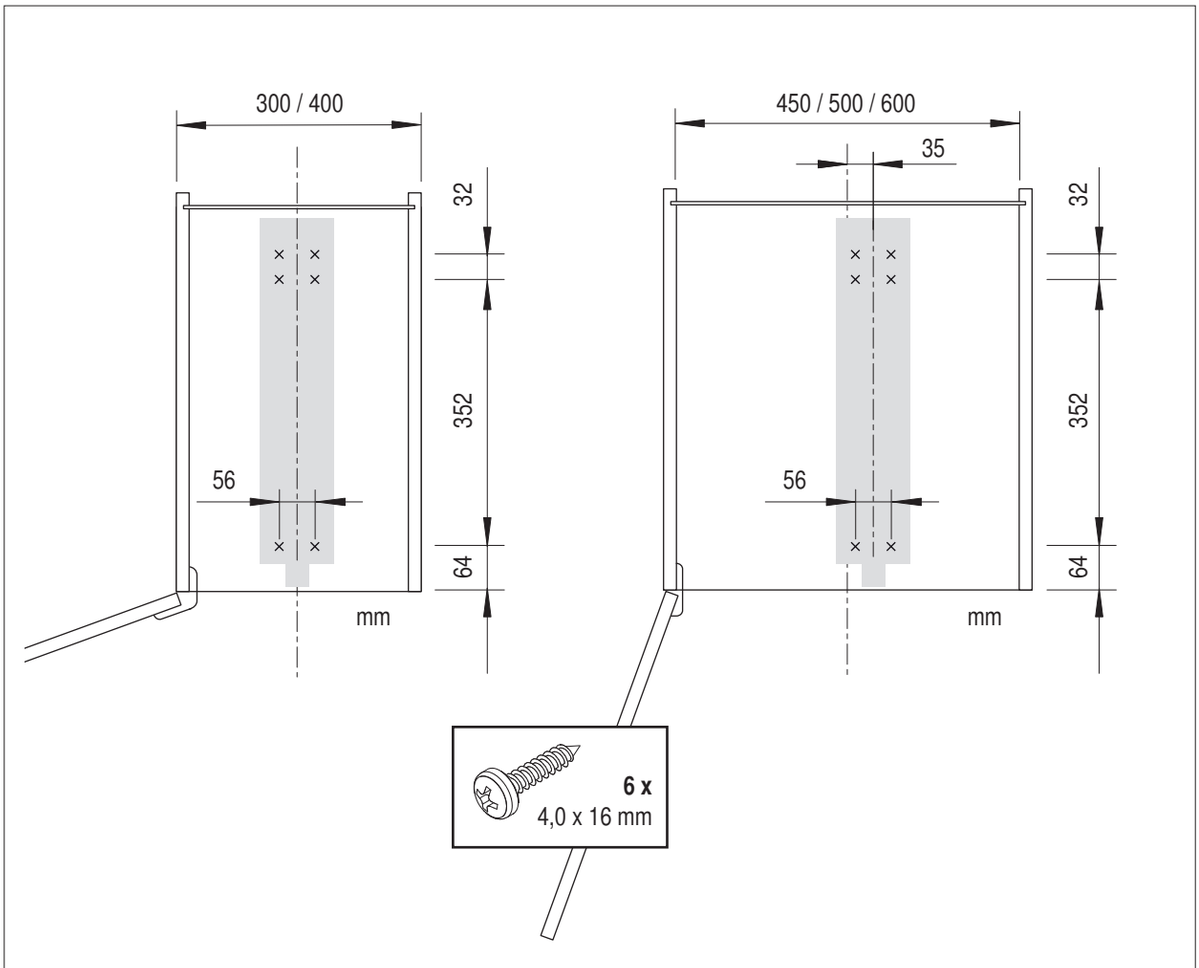

44010252_05_VS_TAL_Gate_TAL_Gate_N.indd 7 10.05.2017 11:41:30

6

C

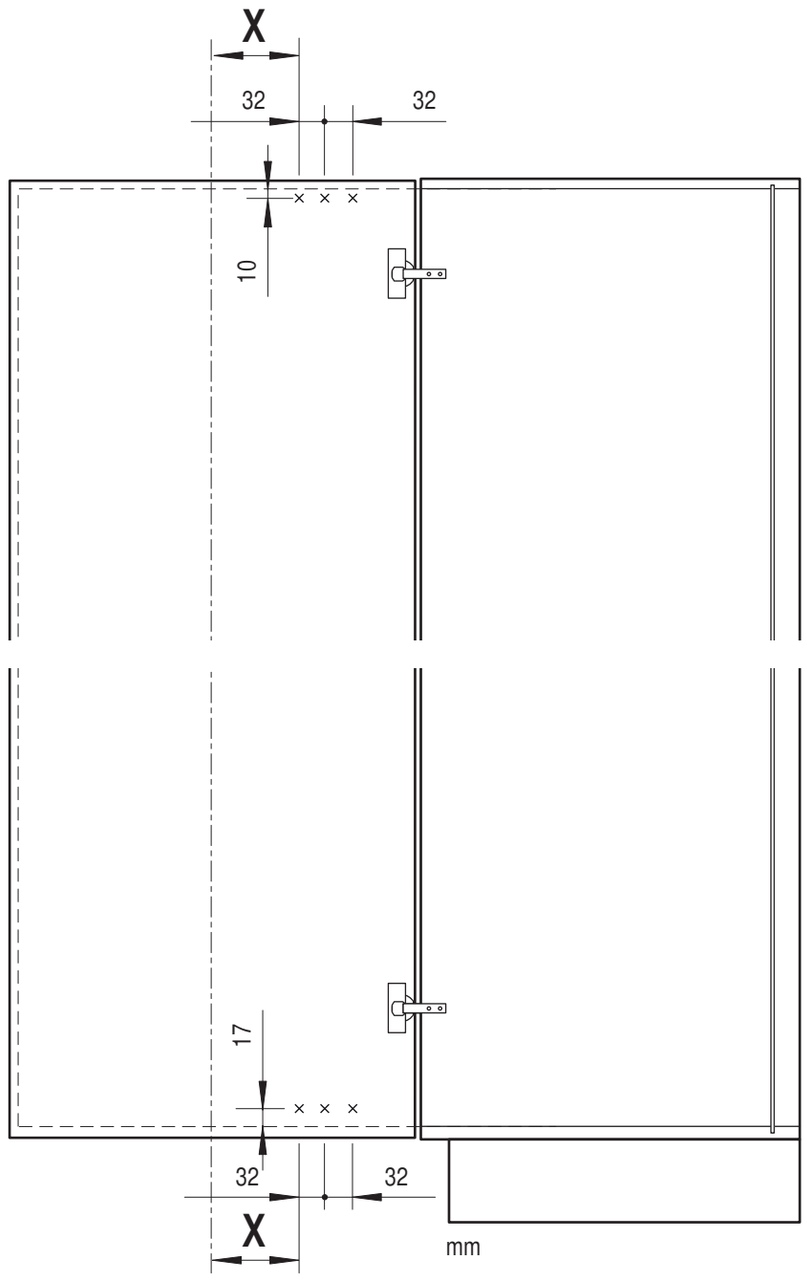

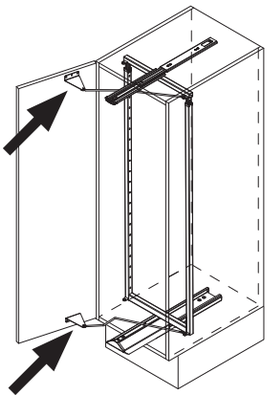

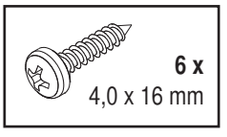

	X
K 300	41
K 400	78
K 450	80
K 500	96
K 600	133

mm

VAUTH-SAGEL ⧹ Neue Straße 27, 33034 Brakel-Erkeln ⧹ Phone: +49 5272 601-01 ⧹ Fax: +49 5272 601-193 ⧹ E-mail: vs@vauth-sagel.com

44010252_05_VS_TAL_Gate_TAL_Gate_N.indd 8 10.05.2017 11:41:31